KIAKO ARCHITEKTURA

Egz.4

*Kinga Artymiak-Kopeć*
*Lipsko 36, 22-400 Zamość*
*info@kiako.com kom: 795 090 339*
*NIP: 9222830735 REGON: 36786129*
*www.kiako.pl*

# PROJEKT OBIEKTU:

## Elementy małej architektury

***nie wymagający pozwolenia na budowę na podstawie***
***art. 29 i art. 30 - Prawa budowlanego***
***(Dz. U. z 2018 r. poz. 1202 z późn. zm.)***

| | |
|---|---|
| *Obiekt:* | ***Elementy małej architektury: grill betonowy, stół betonowy z ławkami, ławki betonowe łukowe, kosz betonowy na śmieci, tablica informacyjna*** |
| *Inwestor:* | *STOWARZYSZENIE Lokalna Grupa Działania „NASZE ROZTOCZE" ul. Peowiaków 92, 22-400 Zamość NIP 922-295-72-52* |
| *Branża:* | Architektoniczno-Budowlana |

*Zespół opracowujący:*

| IMIĘ I NAZWISKO | SPECJALNOŚĆ | NR UPRAWNIEŃ | DATA | PODPIS |
|---|---|---|---|---|
| **mgr inż. Krzysztof Kopeć** | konstrukcyjna | PDK/0314/PWOK/18 | 06.2019 | |
| **mgr inż. arch. Kinga Artymiak-Kopeć** | architektoniczna | - | 06.2019 | |
| **mgr inż. Kamil Bojarski** | konstrukcyjna | - | 06.2019 | |

*Lipsko, czerwiec 2019*

# OPIS TECHNICZNY
## (do zgłoszenia budowy nie wymagającej pozwolenia na budowę)

## 1. Podstawy formalno-prawne

- Zlecenie inwestora,
- Obowiązujące normy i wytyczne związane z tematami opracowania,
- Informacje techniczne dostawców urządzeń.

## 2. Cel i zakres opracowania

Celem opracowania jest zaprojektowanie obiektu służącego rekreacji składającego się z elementów małej architektury.

W zakres opracowania wchodzą takie elementy małej architektury jak: grill betonowy z wiszącym rusztem, stół betonowy z ławkami, ławki betonowe łukowe, kosz betonowy na śmieci, tablica informacyjna.

## 3. Przedmiot opracowania - wykaz projektowanych obiektów

### 3.1. Grill betonowy z wiszącym rusztem

Grill jest elementem gotowym, wolnostojącym. Podstawa grilla wykonana z betonu płukanego klasy minimum C35/45 odpornego na wysokie temperatury. Popielnik pomalowany farbą żarooodporną i przymocowany łańcuchem pozwala na łatwe opróżnianie go z popiołu. Grill posiada wokół paleniska dużą, okrągłą płytę wykonaną z betonu szlifowanego pomalowanego zabezpieczającym lakierem. Płyta jest zabezpieczona od zewnątrz i wewnątrz pasem ze szlifowanego aluminium. Wymiary elementu to: wysokość – 180cm, długość 160cm i waga około 750kg. Element należy stawiać na równym terenie (zagęszczony piasek lub płytki betonowe).

KIAKO ARCHITEKTURA

Kinga Artymiak-Kopeć. Lipsko 36 22-400 Zamość. NIP 9222830735
REGON: 36786129 info@kiako.pl. kom. 795 090 339

### 3.2. Stół betonowy z ławkami

Stół betonowy z ławkami jest elementem gotowym, wolnostojącym z możliwością zakotwienia w podłożu. Podstawa stołu wykonana z betonu płukanego z kamieniem rzecznym lub mieszanką grysów. Blat o grubości 6cm wykonany z betonu szlifowanego zabezpieczonego specjalnym lakierem oraz aluminiowym obrzeżem. Siedzisko stanowią listwy o grubości 4cm z drewna iglastego malowane lakierobejcą na kolor oraz lakierem bezbarwnym. Wymiary elementu to: wysokość - 78cm, szerokość - 200cm (blat – 90cm), długość 200cm i waga około 550kg. Element należy stawiać na równym terenie (zagęszczony piasek lub płytki betonowe) lub na betonowym fundamencie za pośrednictwem kotew metalowych.

### 3.3. Ławka betonowa łukowa bez oparcia

Ławka betonowa łukowa bez oparcia jest elementem gotowym, wolnostojącym. Podstawa ławki wykonana z betonu płukanego z kamieniem rzecznym lub mieszanką grysów. Siedzisko stanowią listwy o grubości 4cm z drewna iglastego malowane lakierobejcą na kolor oraz lakierem bezbarwnym. Wymiary elementu to: długość – 230cm, szerokość - 45cm, wysokość - 46cm i waga około 500kg. Element należy stawiać na równym terenie (zagęszczony piasek lub płytki betonowe).

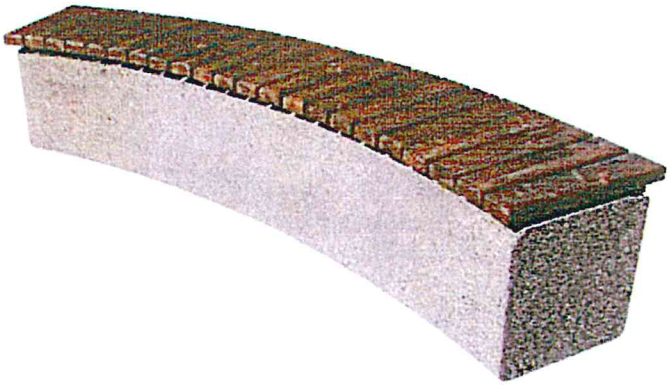

### 3.4. Kosz betonowy na śmieci

Kosz betonowym jest elementem gotowym, wolnostojącym. Kosz wykonany z betonu płukanego z kamieniem rzecznym lub mieszanką grysów. Kosz posiada wkład ocynkowany z popielnicą. Wymiary elementu to: pojemność - 40l, wysokość 60cm, średnica dolna 52cm, średnica górna 43cm i waga około 140kg. Element należy stawiać na równym terenie.

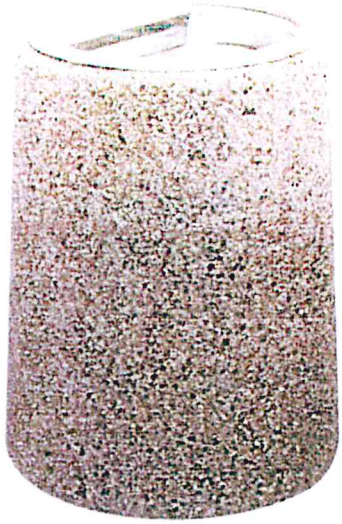

### 3.5. Tablica informacyjna

Konstrukcja tablicy wykonana z elementów stalowych, podkładowanych cynkowo malowanych proszkowo. Powierzchnia ekspozycji wykonana z płyty OSB. Element montowany w podłożu za pośrednictwem przykręconych do doziemnych słupków betonowych o średnicy Ø15cm i długości 80cm, kotew metalowych KSB 60. Wymiary elementu to: wysokość - 220cm, szerokość - 170cm, powierzchnia ekspozycji – 150x125cm i waga około 58kg.

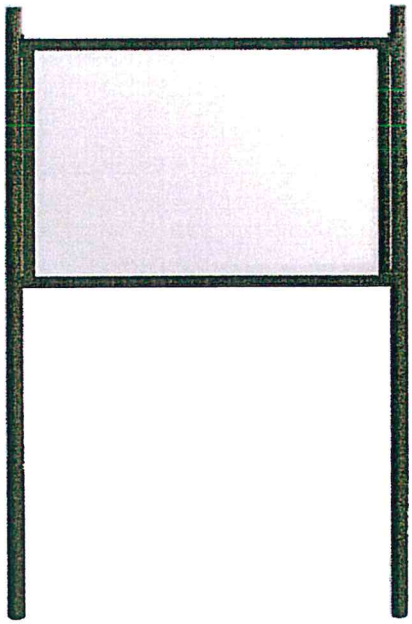

## 4. Montaż urządzeń

Wszystkie urządzenia i elementy wyposażenia projektowanego miejsca rekreacji należy fundamentować i instalować zgodnie z PN-EN 1176-1:2009, PN-EN 1176-7:2009, instrukcją producenta oraz rysunkiem lokalizacji urządzeń.

Montowane urządzenia do czasu oddania ich do użytkowania należy zabezpieczyć, poprzez ogrodzenie budowlaną taśmą sygnalizacyjną oraz umieścić informację o zakazie korzystania z urządzeń. W przypadku montowania urządzeń na metalowych kotwach, które są betonowane w gruncie, ze względu na czas wiązania betonu, urządzenia te mogą być użytkowane nie wcześniej niż po upływie 7 dni od zamontowania. Po zakończeniu montażu należy usunąć pomoce montażowe (stemple) przed oddaniem urządzenia do użytku.

## 5. Etapowanie inwestycji

Prace objęte projektem można wykonywać etapami. Kolejność i zakres prac może być określona bezpośrednio przed realizacją, przy założeniu, że poszczególne prace muszą stanowić zamkniętą całość.

## 6. Uwagi końcowe

Wszystkie wymiary do dokładnego ustalenia na budowie. W przypadku wątpliwości lub niejasności należy odpowiednio niezwłocznie zwrócić się z zapytaniem do projektanta lub/i do dostawcy określonego systemu/materiałów. Wszystkie zastosowane materiały powinny odpowiadać obowiązującym normom oraz posiadać wymagane atesty i certyfikaty oraz nie mogą stanowić zagrożenia dla higieny i zdrowia użytkowników wg wymogów Ustawy "Prawo budowlane" z dnia 7 lipca 1994r. art. 10 z późniejszymi zmianami. W zależności od zastosowanych materiałów należy bezwzględnie przestrzegać technologii i wymagań producentów. Prace budowlane należy wykonać z należytą starannością oraz wiedzą i sztuką budowlaną oraz wg odpowiednich norm i specyfikacji technicznej wykonania i odbioru załączonej do projektu.

**Opracowali:**

mgr inż. Krzysztof Kopeć

mgr inż. arch. Kinga Artymiak-Kopeć

KIAKO ARCHITEKTURA

Kinga Artymiak-Kopeć, Lipsko 36, 22-400 Zamość, NIP: 9222830735
REGON: 36786129 info@kiako.pl, kom. 795 090 339

# ELEMENTY MAŁEJ ARCHITEKTURY - URZĄDZENIA
## Skala 1:50

Tablica informacyjna

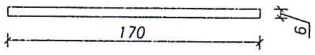


Grill betonowy

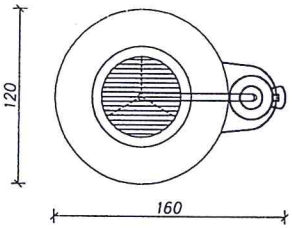


Ławka betonowa łukowa

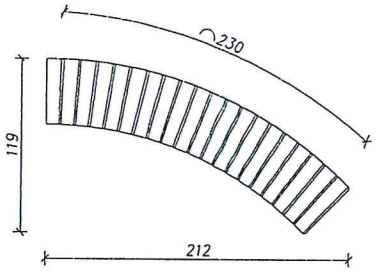


Stół betonowy z ławkami

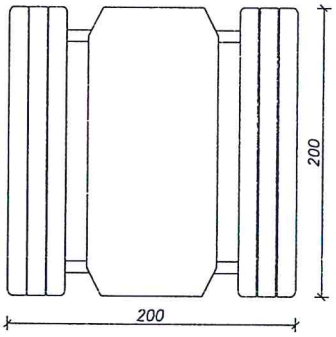


Kosz betonowy

WYKAZ URZĄDZEŃ

| NAZWA | ILOŚĆ [SZT.] |
|---|---|
| Grill betonowy | 1 |
| Stół betonowy z ławkami | 1 |
| Ławka betonowa łukowa bez oparcia | 2 |
| Kosz betonowy | 1 |
| Tablica informacyjna | 1 |

| | | |
|---|---|---|
| *OBIEKT:* | *Elementy małej architetkury* | *Numer rysunku:* ***A-1*** |
| *NAZWA RYSUNKU:* | ***ELEMENTY MAŁEJ ARCHITEKTURY - URZĄDZENIA*** | *Skala rysunku:* *1 : 50* |
| *INWESTOR:* | STOWARZYSZENIE Lokalna Grupa Działania "NASZE ROZTOCZE" | *Data:* *06.2019* |
| *ADRES INWESTORA:* | ul. Peowiaków 92, 22-400 Zamość | |

***ZESPÓŁ OPRACOWUJĄCY***

| *IMIĘ I NAZWISKO* | *NR UPRAWNIEŃ* | *SPECJALNOŚĆ* | *PODPIS* |
|---|---|---|---|
| mgr inż. Krzysztof Kopeć | PDK/0314/PWOK/18 | konstrukcyjna | |
| mgr inż. arch. Kinga Artymiak-Kopeć | - | architektoniczna | |
| mgr inż. Kamil Bojarski | - | konstrukcyjna | |


KIAKO ARCHITEKTURA
Kinga Artymiak- Kopeć, Lipsko 36, 22-400 Zamość, NIP: 9222830735
REGON: 36786129 info@kiako.pl, kom. 795 090 339

# ELEMENTY MAŁEJ ARCHITEKTURY - SCHEMATY KONSTRUKCYJNE
# Skala 1:25

## PRZYKŁADOWY FUNDAMENT POD TABLICĄ INFORMACYJNĄ SKALA 1:25

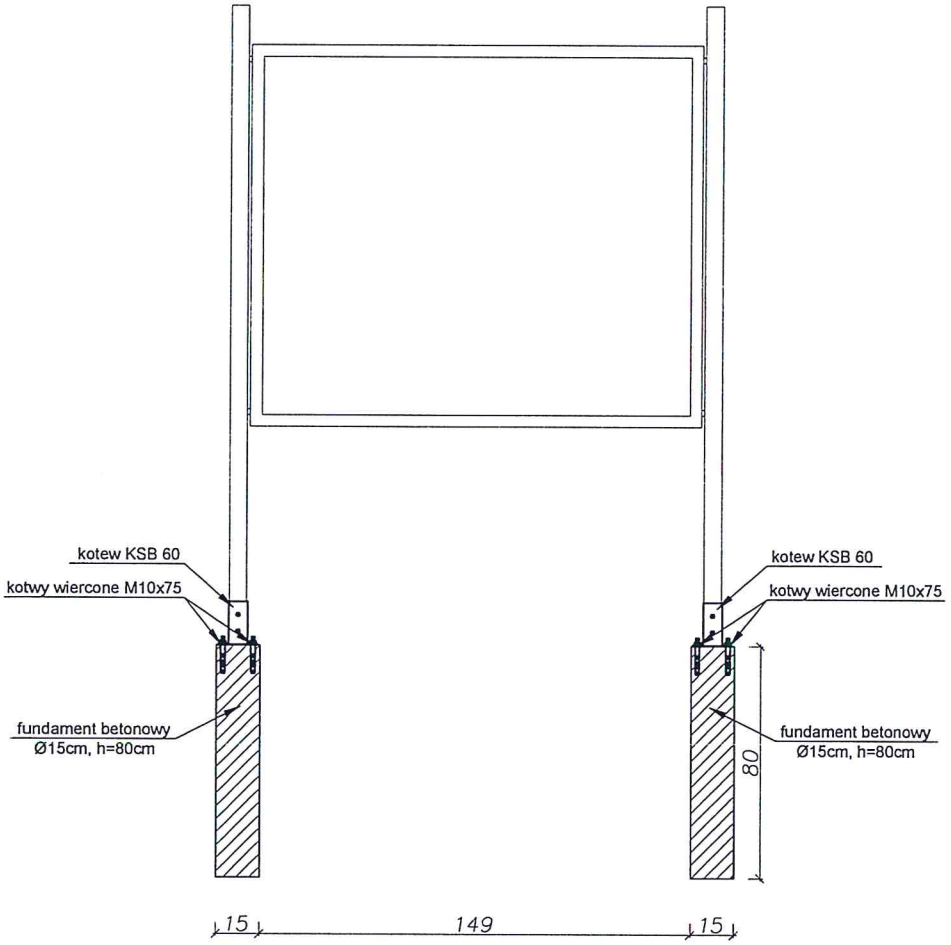


**UWAGI:**
- Długość kotew wg. zaleceń producenta, średnica i rozstaw dobrane do otworów w blasze podstawy urządzenia.
- Beton min. B20 (C16/20)

| | | |
|---|---|---|
| *OBIEKT:* | *Elementy małej architetkury* | *Numer rysunku:* ***K-1*** |
| *NAZWA RYSUNKU:* | ***ELEMENTY MAŁEJ ARCHITEKTURY - SCHEMATY KONSTRUKCYJNE*** | *Skala rysunku:* *1 : 25* |
| *INWESTOR:* | STOWARZYSZENIE Lokalna Grupa Działania "NASZE ROZTOCZE" | *Data:* *06.2019* |
| *ADRES INWESTORA:* | ul. Peowiaków 92, 22-400 Zamość | |

***ZESPÓŁ OPRACOWUJĄCY***

| *IMIĘ I NAZWISKO* | *NR UPRAWNIEŃ* | *SPECJALNOŚĆ* | *PODPIS* |
|---|---|---|---|
| mgr inż. Krzysztof Kopeć | PDK/0314/PWOK/18 | konstrukcyjna | |
| mgr inż. arch. Kinga Artymiak-Kopeć | - | architektoniczna | |
| mgr inż. Kamil Bojarski | - | konstrukcyjna | |


KIAKO ARCHITEKTURA
Kinga Artymiak- Kopeć, Lipsko 36, 22-400 Zamość, NIP: 9222830735
REGON: 36786129 info@kiako.pl, kom. 795 090 339