PROJEKT ALTANY ZLOKALIZOWANEJ NA DZIAŁCE 91 W MIEJSCOWOŚCI WYCHODY NA TERENIE GMINY ZAMOŚĆ

Opis techniczny projektu budowlanego

WYCHODY Grudzień 2021

POLSKA
IZBA
INŻYNIERÓW
BUDOWNICTWA

Zaświadczenie

o numerze weryfikacyjnym:

LUB-R9A-2TC-6JU *

Pan Marian Kolmer o numerze ewidencyjnym LUB/BO/3023/02

adres zamieszkania Mokre 104b, 22-400 Zamość

jest członkiem Lubelskiej Okręgowej Izby Inżynierów Budownictwa i posiada wymagane ubezpieczenie od odpowiedzialności cywilnej.

Niniejsze zaświadczenie jest ważne od 2021-03-01 do 2022-02-28.

Zaświadczenie zostało wygenerowane elektronicznie i opatrzone bezpiecznym podpisem elektronicznym weryfikowanym przy pomocy ważnego kwalifikowanego certyfikatu w dniu 2021-02-24 roku przez:

Joanna Gieroba, Przewodniczący Rady Lubelskiej Okręgowej Izby Inżynierów Budownictwa.

(Zgodnie art. 5 ust 2 ustawy z dnia 18 września 2001 r. o podpisie elektronicznym (Dz. U. 2001 Nr 130 poz. 1450) dane w postaci elektronicznej opatrzone bezpiecznym podpisem elektronicznym weryfikowanym przy pomocy ważnego kwalifikowanego certyfikatu są równoważne pod względem skutków prawnych dokumentom opatrzonym podpisami własnoręcznymi.)

* Weryfikację poprawności danych w niniejszym zaświadczeniu można sprawdzić za pomocą numeru weryfikacyjnego zaświadczenia na stronie Polskiej Izby Inżynierów Budownictwa www.piib.org.pl lub kontaktując się z biurem właściwej Okręgowej Izby Inżynierów Budownictwa.

URZĄD WOJEWÓDZKI
w ZAMOŚCIU
Wydział Budownictwa
Komunikacji Drogowej i Lotnictwa
Nr ewid. BGPK-VI-8387/18/89

Zamość, 18 maja 1989 r.

STWIERDZENIE

PRZYGOTOWANIA ZAWODOWEGO DO PEŁNIENIA SAMODZIELNEJ FUNKCJI TECHNICZNEJ W BUDOWNICTWIE

Na podstawie § 5 ust. 2, § 7, § 13 ust. 1 pkt 4 oraz § 6 ust. 3 rozporządzenia Ministra Gospodarki Terenowej i Ochrony Środowiska z dnia 20 lutego 1975 r. w sprawie samodzielnych funkcji technicznych w budownictwie (Dz. U. Nr 8, poz. 46) stwierdza się, że

Ob. MARIAN KOLMER

technik budownictwa ogólnego

urodzony dnia 15 sierpnia 1963 r. w Zamościu

ma przygotowanie zawodowe upoważniające do wykonania samodzielnej

funkcji kierownika budowy i robót

w specjalności konstrukcyjno-budowlanej

Ob. MARIAN KOLMER jest upoważniony do:

1/ kierowania, nadzorowania i kontrolowania budowy i robót, kierowania i kontrolowania wytwarzania konstrukcyjnych elementów budowlanych oraz oceniania i badania stanu technicznego w zakresie wszelkich budynków i innych budowli o powszechnie znanych rozwiązaniach konstrukcyjnych, z wyłączeniem linii, węzłów i stacji kolejowych, mostów, budowli hydrotechnicznych i wodnomelioracyjnych;

2/ sporządzania w budownictwie osób fizycznych projektów w zakresie rozwiązań architektonicznych:

a/ budynków inwentarskich i gospodarczych, adaptacji projektów typowych i powtarzalnych innych budynków oraz sporządzania planów zagospodarowania działki związanych z realizacją tych budynków,

b/ budowli nie będących budynkami.

Otrzymuje:

1. Ob. Marian Kolmer
   zam. Zamość
   ul. B. Bieruta 38/2.
2. a/a.

DYREKTOR WYDZIAŁU

mgr inż. arch. [illegible]

inż. Marian Kolmer
upr. bud. BGPK-VI-8387/18/89

KARTA TYTUŁOWA

INWESTOR	**Stowarzyszenie Lokalna Grupa Działania „Nasze Roztocze"** ul. Peowiaków 92 22-400 Zamość
ADRES BUDOWY	m. WYCHODY OBRĘB: 0023 WIEPRZEC WYCHODY dz. nr ewid. 91 pow. zamojski, woj. lubelskie
TEMAT	Projekt altany zlokalizowanej na działce nr 91 w miejscowości Wychody na terenie Gminy Zamość.
ZAWARTOŚĆ OPRACOWANIA	Strona tytułowa Spis zawartości opracowania Opis techniczny do projektu Cześć graficzna
BRANŻA	Budowlana
OPRACOWAŁA	Joanna Kilian
~~*SPRAWDZIŁ*~~	Inż. Marian Kolmer

J. Kilian

Inż. Marian Kolmer
upr. bud. BGPK-VI-8387/18/89

PROJEKTANT
inż. Marian Kolmer
Uprawnienia do projektowania
w specjalności konstrukcyjno-budowlanej
upr. bud. BGPK-VI-8387/18/89

Zamość 26.12.2021r.

OŚWIADCZENIE

Na podstawie art.20 ust.4 ustawy z dnia 7 lipca 1994r – Prawo Budowlane (jednolity tekst Dz. U. z 2003r. Nr 207. poz. 2016 z późniejszymi zmianami)

OŚWIADCZAM

że Projekt Budowlany pt.

„Projekt altany zlokalizowanej na działce 91 w miejscowości Wychody na terenie Gminy Zamość"

JEDNOSTKA EWIDENCYJNA: 062014_2 Zamość

OBRĘB: 0023 Wieprzec Wychody, Dz. ew. nr 91

miejscowość WYCHODY; Gmina Zamość

został sporządzony zgodnie z obowiązującymi przepisami oraz zasadami wiedzy technicznej .

Opracowała: .....

inż. Marian Kolmer

~~Sprawdził:~~ ~~upr. bud. BGPK-VI-8387/18/89~~.....

PROJEKTANT
inż. Marian Kolmer
Uprawnienia do projektowania
w specjalności konstrukcyjno-budowlanej
upr. bud. BGPK-VI-8387/18/89

SPIS ZAWARTOŚCI OPRACOWANIA

OŚWIADCZENIE 4
1 OPIS DO PROJEKTU ZAGOSPODAROWANIA TERENU 7
1.1 Informacje ogólne 7
1.2 Warunki terenowo - prawne 7
1.3 Otoczenie inwestycji. 7
1.4 Stan istniejący miejsca. 7
1.5 Istniejące uzbrojenie terenu 7
1.6 Dane informacyjne 8
1.7 Wpływ projektowanej inwestycji na środowisko 8
2. OPIS STANU PROJEKTOWANEGO 8
2.1 OPIS PROJEKTOWANYCH ELEMENTÓW: 8
3. UWAGI KOŃCOWE 13
4. SPIS RYSUNKÓW 13
5. Informacja dot. „Planu Bezpieczeństwa i Ochrony Zdrowia" 14

1 OPIS DO PROJEKTU ZAGOSPODAROWANIA TERENU

1.1 INFORMACJE OGÓLNE

Przedmiot opracowania

Przedmiotem niniejszego opracowania jest „Projekt altany zlokalizowanej na działce 91 w miejscowości Wychody na terenie Gminy Zamość".

Podstawa opracowania

1) Zlecenie inwestora.
2) Ustalenia z inwestorem.
3) Wizja lokalna.
4) Kopia map, skala 1:1000;
5) Obowiązujące przepisy prawne:
6) Ustawa z dnia 7 lipca 1994r. *Prawo budowlane* (Dz. U. z 2013r. poz. 1409);
7) Rozporządzenie Ministra Infrastruktury z dnia 12 marca 2009r., *w sprawie warunków technicznych, jakim powinny odpowiadać budynki i ich usytuowanie* (Dz. U. Nr 56, poz. 461, z 2009r.);
8) Aktualne przepisy i normatywy projektowania;

Zakres opracowania

Na terenie objętym zagospodarowaniem będącym w posiadaniu Gminy Zamość, obejmującym fragment działki 91 projektuje się altanę wyposażona w stoły oraz ławki.

1.2 WARUNKI TERENOWO - PRAWNE

Teren lokalizacji przedsięwzięcia (działki nr ewidencyjny 91) w miejscowości WYCHODY stanowi własność Gminy Zamość (adres ul Peowiaków 92; 22-400 Zamość).

1.3 OTOCZENIE INWESTYCJI.

Planowana inwestycja położona jest na działce, która już pełni funkcję rekreacyjną. Zlokalizowana jest w otoczeniu domów jednorodzinnych. W dość bliskim sąsiedztwie znajduje się kościół.

1.4 STAN ISTNIEJĄCY MIEJSCA.

Na działce znajdują się urządzenia placu zabaw, stoliki do gry w szachy oraz siłownia plenerowa. W miejscu inwestycji znajduje się pozostałość po ściętym drzewie, przeznaczona do usunięcia.

1.5 ISTNIEJĄCE UZBROJENIE TERENU

Przez działkę przebiega przyłącze energetyczne niskiego napięcia. Nie koliduje on z planowaną inwestycją.

1.6 DANE INFORMACYJNE

Przedmiotowa działka nie jest wpisana do rejestru zabytków i nie podlega ochronie na podstawie miejscowego planu zagospodarowania przestrzennego. Działka nie leży na obszarze wpływów eksploatacji górniczej.

1.7 WPŁYW PROJEKTOWANEJ INWESTYCJI NA ŚRODOWISKO

Projektowana inwestycja tj. „Projekt altany zlokalizowanej na działce 91 w miejscowości Wychody na terenie Gminy Zamość", zgodnie z przepisami odrębnymi, nie jest zaliczana do inwestycji mogących pogorszyć stan środowiska. Tym samym nie występują oraz nie przewiduje się zagrożeń dla środowiska, higieny i zdrowia użytkowników.

2. OPIS STANU PROJEKTOWANEGO

Dla inwestycji zlokalizowanej na działce o nr geod. 91 położonej w m. Wychody Gmina Zamość – lokalizuje się altanę wyposażoną w ławki i stoły oraz pojemnik do sortowania odpadów i tablicę informacyjna.

Projekt będzie obejmował: budowę altany na podłożu żwirowym wraz ze stołami i ławkami, montaż tablicy informacyjnej oraz śmietnika.

Zagospodarowanie działek przedstawione w skali 1:1000.

OPRACOWANIE OBEJMUJE:

1) Budowę altany wraz ze stołami i ławkami
2) Montaż pojemnika na odpady
3) Montaż tablicy informacyjnej

2.1 OPIS PROJEKTOWANYCH ELEMENTÓW:

1. <u>ALTANA</u>

- Powierzchnia 35 m2
- Altana o konstrukcji drewnianej z dachem dwuspadowym
- Kształt altany prostokątny o bokach 500x700 cm
- Fundamenty pod słupy altany punktowe 6szt. o wymiarach 30x30x105 cm z betonu B25.
- Konstrukcja na słupach nośnych o przekroju kwadratowym 20x20 cm,

- Słupy spięte płatwami o przekroju 20x17 cm usztywnione zastrzałami oraz jętkami 20x17 cm.
- Całość wzmacniają miecze 20x17 cm
- Krokwie o wymiarach 8x17 cm
- łączenie z fundamentami poprzez kotwy stalowe,
- Kolor należy ustalić z Inwestorem
- Połać dachowa obita struganą deską o szerokości 15 cm, gr. 3,2cm
- Na deskowanie położona papa podkładowa, następnie gont bitumiczny z posypką ceramiczną w kolorze brązowym
- między papą podkładowa a gontem, okapnik z blachy powlekanej w kolorze gontu
- od czoła narożnik z blachy powlekanej w kolorze gontu
- materiał konstrukcyjny sosna
- Drewno wysuszone w suszarni
- Elementy drewniane strugane, zaokrąglane frezem
- Drewno podwójnie impregnowane impregnatami głęboko penetrującymi, dodatkowo altana malowana oraz zabezpieczona przed działaniem warunków atmosferycznych lakierem wodnym nawierzchniowym

POSADZKA

Posadzka pod zadaszeniem wykonana z warstwy żwiru na podbudowie, ujęta w obrzeże betonowe.

- Nawierzchnia żwirowa: gr. 6 cm
- Podbudowa z tłucznia kamiennego stabilizowanego mechanicznie: gr. 10 cm
- warstwa odsączająca: piasek gr.10 cm
- Grunt rodzimy
- całość wygrodzona obrzeżem betonowym 8x30 cm

WYPOSAŻENIE ALTANY:

Altana wyposażona w 2 stoły oraz 4 ławki

- materiał sosna
- drewno wysuszone w suszarni
- wszystkie elementy drewniane strugane, zaokrąglane frezem
- drewno podwójnie impregnowane impregnatami głęboko penetrującymi, dodatkowo malowane oraz zabezpieczona przed działaniem warunków atmosferycznych lakierem wodnym nawierzchniowym
- kolor spójny z altaną, należy uzgodnić z Inwestorem
- wykonać wg. rysunku

- stoły i ławy zamontowane na stałe.

- STÓŁ – 2 szt.:
  - wys. :75 cm
  - dł. blatu: 190 cm
  - szer. blatu: 60 cm
  - blat wykonany z 5 szt. kantówek o przekroju 12x12 cm
  - podpora blatu słup - wykonany z kantówki o przekroju 17x17 cm oraz wsporników
- ŁAWY – 4 szt.:
  - wys. :45 cm
  - dł. siedziska: 190 cm
  - szer. siedziska: 45 cm
  - siedzisko wykonane z 3 szt. kantówek o przekroju 14x14 cm
  - podpora siedziska słup - wykonany z kantówki o przekroju 17x17 cm oraz wsporników

2. TABLICA INFORMACYJNA

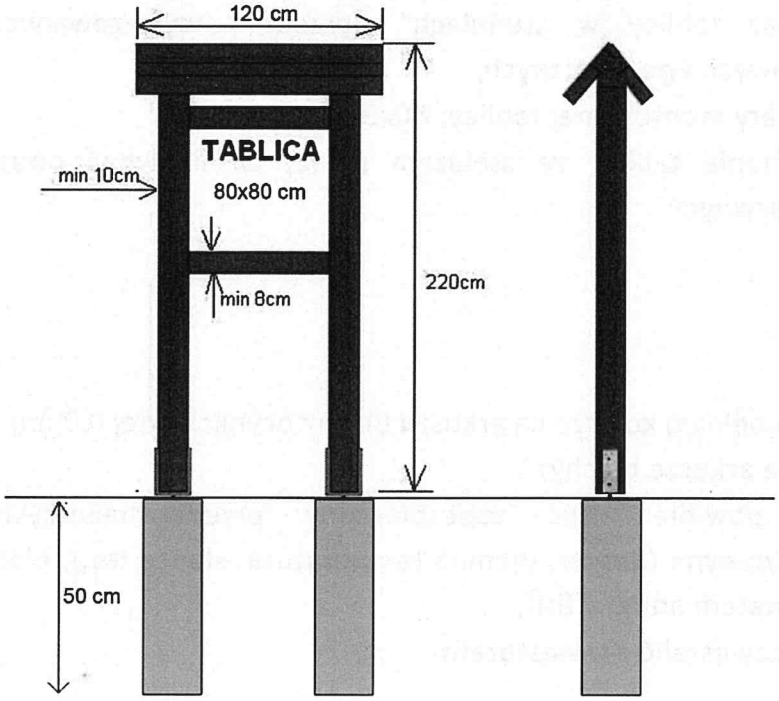

MATERIAŁ WYKONANIA:

- wszystkie drewniane elementy wykonane z drewna sosnowego,
- drewno dwukrotnie głęboko zabezpieczone przeciwgrzybicznie i przeciwpleśniowym impregnatem barwiącym, strugane, kantówki zaokrąglone frezem.
- Kolor impregnatu wybierze Inwestor na podstawie próbnika dostarczonego przez Wykonawcę;

KONSTRUKCJA:

- stelaż pionowy z kantówek drewnianych o szer. 10x10 cm; długości 220 cm (2 szt.);
- 2 kantówki drewniane poprzeczne o szer. min. 8x8 cm i długości min. 80 cm, wzmacniające konstrukcję (stanowiące obramowanie tablicy), trwale przymocowane do kantówek pionowych na klejone wczepy;
- daszek jednospadowy z desek drewnianych o grubości min 2 cm,
- poszycie daszku deskowane na zakładkę, szerokość daszku większa minimum o 10 cm od szerokości konstrukcji;
- wykonanie pleców do tablicy (z desek drewnianych lub wodoodpornejsklejki) o grubości min 5 mm wzmacniających konstrukcję stelaża;
- montaż tablicy w „tunelach" uprzednio wyfrezowanych w kantówkach pionowych i poprzecznych,
- wymiary montowanej tablicy: 80x80 cm
- Połączenie tablicy ze stelażem należy zasilikownać obustronnie silikonem bezbarwnym.

TABLICA:

- wydruk w pełnym kolorze na arkuszu blachy ocynkowanej 0,7 mm lub wydruk na folii i oklejenie arkusza blachy;
- wydruk powinien być zabezpieczony przed niekorzystnymi warunkami atmosferycznymi (deszcz, ujemna temperatura, słońce itp.), blaknięciem, napisami (np. laminatem antigraffiti);
- terść należy ustalić z Inwestorem

MONTAŻ:

- stelaże montowane na dwóch metalowych kotwach wbijanych w grunt ocynkowanych galwanicznie, 12x12 cm, długość minimalna 50 cm;
- mocowanie stelaży w gruncie zalane betonem;

3. POJEMNIKI DO SORTOWANIA ODPADÓW W OBUDOWIE DREWNIANEJ

- obudowa drewniana przeznaczona do sortowania odpadów wyposażona w trzy oddzielne standardowe pojemniki o pojemności min. 120 l każdy,
- konstrukcja obudowy stalowa, malowana proszkowo,
- konstrukcja obudowana drewnianymi listwami o szerokości ok. 12 cm i grubości ok. 1,5 cm, dwukrotnie impregnowanymi
- z tyłu obudowy zamontowane drzwiczki zamykane na klucz,
- obudowa winna posiadać jednospadowy metalowy daszek z nadrukiem informującym o segregacji śmieci,
- nadruk powinien być zabezpieczony przed niekorzystnymi warunkami atmosferycznymi (deszcz, ujemna temperatura, słońce itp.), blaknięciem, nieporządane napisy (np. laminatem antigraffiti);
- w skład zestawu wchodzą trzy sztuki pojemników do segregacji śmieci o pojemności min. 120l każdy wykonane z polietylenu na gumowych kółkach,
- Obudowa montowana na stałe do gruntu

WYMIARY:
Wysokość z przodu: 125cm
Wysokość z tyłu: 155 cm
Szerokość: 160 cm
Głębokość: 65 cm

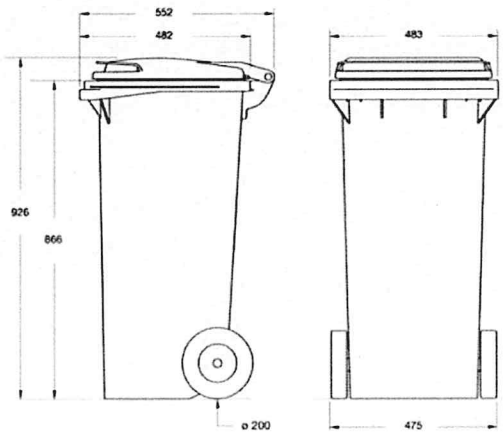

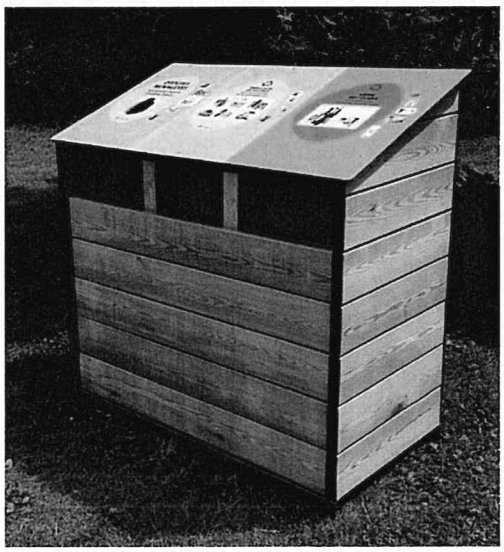

3. UWAGI KOŃCOWE

Stosowanie materiałów zgodnie z obowiązującymi przepisami:
1) Ustawa z dnia 7 lipca 1994r – Prawo Budowlane
2) Zarządzenie Dyrektora Polskiego Centrum Badań i Certyfikacji z dnia 20 maja 1994r. w sprawie ustalenia wykazu wyrobów podlegających obowiązkowi zgłoszenia do Certyfikacji na znak bezpieczeństwa i oznaczenia tym znakiem.
3) Rozporządzenie Ministra Gospodarki Przestrzennej i Budownictwa z dnia 19 grudnia 1994r. w sprawie aprobaty i kryteriów technicznych dot. wyrobów bud. (Dz. U. Nr 10).

Biorąc pod uwagę przytoczone wyżej akty prawne należy je przestrzegać w sposób bezwzględny i stosować materiały (wyroby) dopuszczone do obrotu i stosowania w budownictwie. A więc posiadające:
- Certyfikat na znak bezpieczeństwa, wykazujący, że zapewniono zgodność z kryteriami technicznymi określonymi na podstawie Polskich Norm, aprobat technicznych oraz właściwych przepisów i dokumentów technicznych.
- Deklarację zgodności lub certyfikat zgodności z Polską Normą, czy też aprobatą techniczną w przypadku wyrobów, na które nie ustanowiono Polskiej Normy.

Całość robót wykonać zgodnie z:
- projektem
- instrukcjami producentów urządzeń
- warunkami Technicznymi Wykonania i Odbioru Robót Budowlano-Montażowych

4. SPIS RYSUNKÓW - ALTANA

RYS. 1 – PLAN SYTUACYJNY - SKALA 1:1000

RYS. 2 – ELEWACJA FRONTOWA - SKALA 1:50

RYS. 3 – ELEWACJA BOCZNA - SKALA 1:50

RYS. 4 – PRZEKRÓJ A-A - SKALA 1:50

RYS. 5 – PRZEKRÓJ B-B - SKALA 1:50

RYS. 6 – RZUT PRZYZIEMIA - SKALA 1:50

RYS.7 – RZUT WIĘŹBY DACHOWEJ - SKALA 1:50

5. Informacja dot. „Planu Bezpieczeństwa i Ochrony Zdrowia"

Obiekt budowlany: Projekt altany zlokalizowanej na działce nr 91 w miejscowości Wychody na terenie Gminy Zamość.

m. Wychody
obręb: 0023 WIEPRZEC WYCHODY
Dz. nr ewid. 91
Pow. zamojski
Woj. lubelskie

Inwestor:
Stowarzyszenie Lokalna Grupa Działania „Nasze Roztocze" 22-400 Zamość , ul. Peowiaków 92

Opracowała:
Joanna Kilian, Szopinek 74e; 22-400 Zamość

Część opisowa

1. Projektowe zamierzenie budowlane:
   Tytuł opracowania: „Projekt altany zlokalizowanej na działce nr 91 w miejscowości Wychody na terenie Gminy Zamość".
   Opracowanie obejmuje projekt altany wyposażonej w ławki, stoły oraz śmietnik i tablicę informacyjną.
2. Wykaz istniejących obiektów budowlanych:
   Planowana inwestycja zlokalizowana w miejscowości Wychody na działce nr 91, należącej do Gminy Zamość, woj. lubelskie. Na działce 91 nie znajdują się elementy, które mogłyby kolidować z inwestycją.
3. Elementy zagospodarowania działki stwarzające zagrożenie bezpieczeństwa i zdrowia ludzi:
   Na działce nie ma elementów stwarzających zagrożenie dla ludzi.
4. Zagrożenia które mogą wystąpić podczas budowy:

- praca z elektronarzędziami, możliwość porażenia prądem;
- praca na otwartej przestrzeni , w czasie niesprzyjających warunków atmosferycznych;
- montaż oraz budowa altany przy użyciu sprzętu mechanicznego;
- Podczas budowy teren należy wygrodzić. Prace budowlane prowadzić zgodnie z przepisami BHP (Rozporządzeniu Ministra Infrastruktury z 6 lutego 2003r. w sprawie bezpieczeństwa i higieny pracy podczas wykonywania robót budowlanych (Dz. U. z 19 marca 2003r. Nr 47, poz.401) oraz pod nadzorem osoby posiadającej uprawnienia budowlane do kierowania robotami budowlanymi.
- W obszarze objętym pracami budowlanymi nie stwierdzono stref szczególnego zagrożenia zdrowia, mimo to należy zachować ostrożność. Ewentualny dojazd karetki zapewnia istniejąca

droga.

5. Wnioski końcowe

Budowa winna być prowadzona przez osoby posiadające uprawnienia budowlane.
Kierownik budowy powinien opracować plan „BIOZ".
Plac budowy winien być ogrodzony i niedostępny dla osób nieupoważnionych.
Tablica informacyjna budowy powinna znajdować się na widocznym miejscu.
Wszelkie prace budowlane należy wykonywać zgodnie ze sztuką budowlaną przy zachowaniu BHP. Materiały i narzędzia powinny posiadać odpowiednie atesty i certyfikaty na znak bezpieczeństwa „B".

PROJEKTANT
inż. Marian Kolmer
Uprawnienia do projektowania
w specjalności konstrukcyjno-budowlanej
upr. bud. BGPK-VI-8387/18/89

ZAGOSPODAROWANIE TERENU skala 1:1000

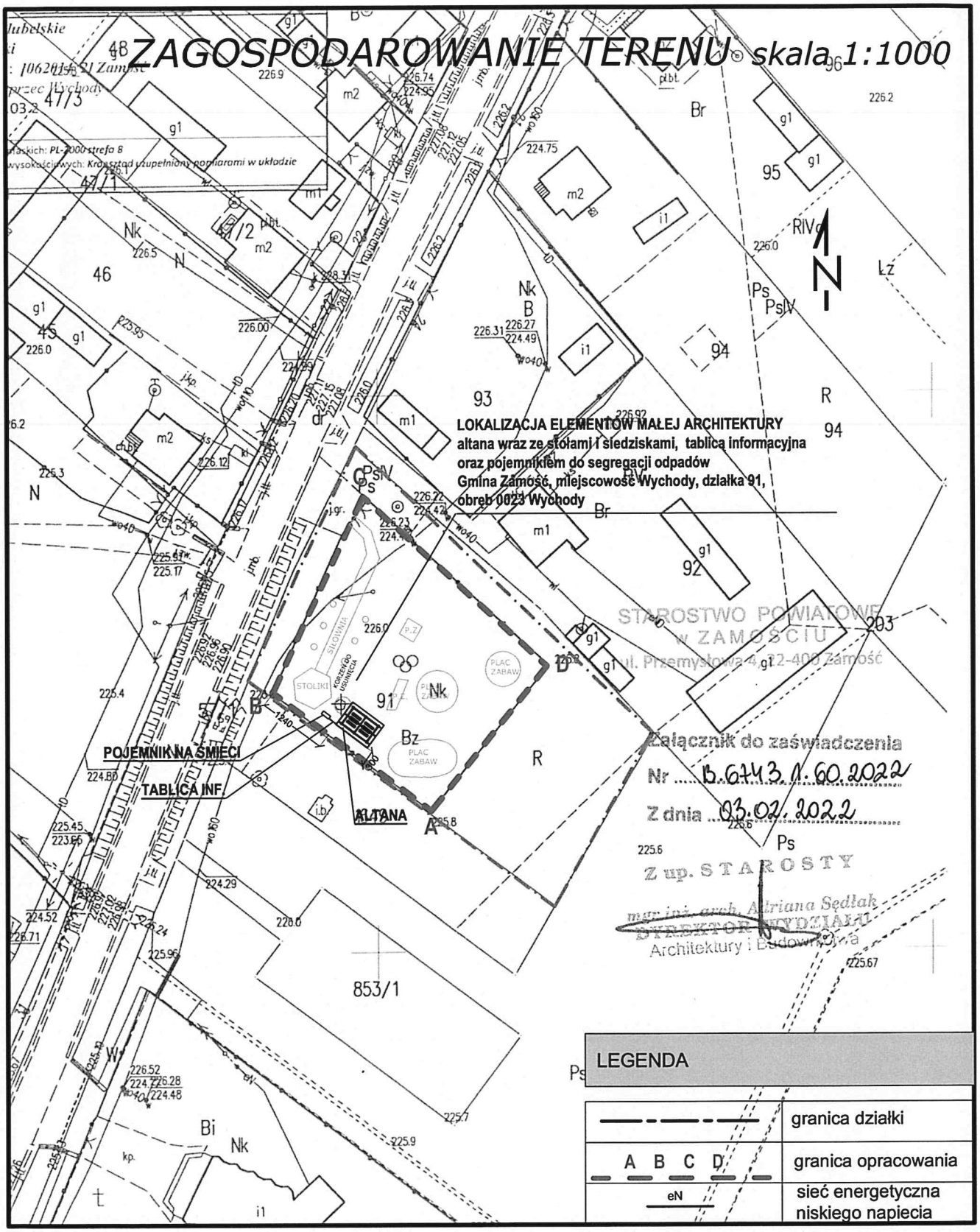

STAROSTWO POWIATOWE
w ZAMOŚCIU
ul. Przemysłowa 4, 22-400 Zamość

Załącznik do zaświadczenia
Nr B.6743.1.60.2022
Z dnia 03.02.2022
Z up. STAROSTY
mgr inż. arch. Adriana Sędłak
DYREKTOR WYDZIAŁU
Architektury i Budownictwa

LEGENDA

— · — · —	granica działki
A B C D	granica opracowania
eN	sieć energetyczna niskiego napięcia

NAZWA OBIEKTU: *Projekt altany zlokalizowanej na działce 91 w m. Wychody na terenie Gminy Zamość*	PRZEDMIOT: *Zagospodarowanie terenu*	FAZA: *PROJEKT*	
ADRES: *dz. nr 91 w m. Wychody 22-400 Zamość*	INWESTOR: *Stowarzyszenie Lokalna Grupa Działania "Nasze Roztocze ul. Peowiaków 92, 22-400 Zamość*		
SKALA: 1:1000	PROJEKTANT: *Joanna Kilian*	PODPIS:	NR RYS.: 1
DATA: XII 2021	SPRAWDZAJĄCY: *inż. Marian Kolmer*	PODPIS:	

PROJEKTANT
inż. Marian Kolmer
Uprawnienia do projektowania w specjalności konstrukcyjno-budowlanej
upr. bud. BGPK-VI-8387/18/89

inż. Marian Kolmer
upr. bud. BGPK-VI-8387/18/89

ELEWACJA FRONTOWA skala 1:50

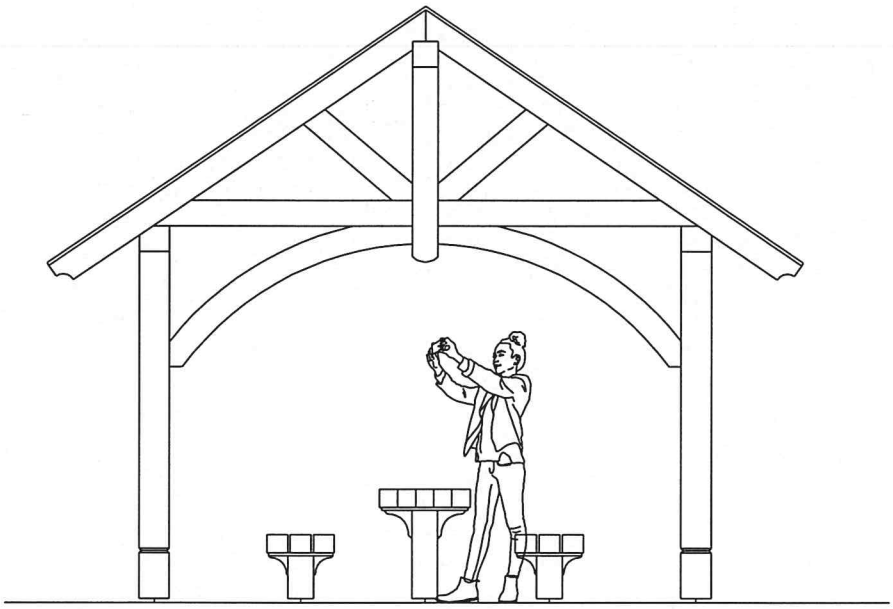

NAZWA OBIEKTU: *Projekt altany zlokalizowanej na działce 91 w m. Wychody na terenie Gminy Zamość*	PRZEDMIOT: *Elewacja frontowa*	FAZA: *PROJEKT*
ADRES: *dz. nr 91 w m. Wychody 22-400 Zamość*	INWESTOR: *Stowarzyszenie Lokalna Grupa Działania "Nasze Roztocze ul. Peowiaków 92, 22-400 Zamość*	
SKALA: 1:50	PROJEKTANT: *Joanna Kilian*	PODPIS: J. Kilian
DATA: XII 2021	SPRAWDZAJĄCY: PROJEKTANT inż. Marian Kolmer inż. Marian Kolmer Uprawnienia do projektowania w specjalności konstrukcyjno-budowlanej upr. bud. BGPK-VI-8387/18/89	PODPIS: inż. Marian Kolmer upr. bud. BGPK-VI-8387/18/89
		NR RYS.: **2**

ELEWACJA BOCZNA skala 1:50

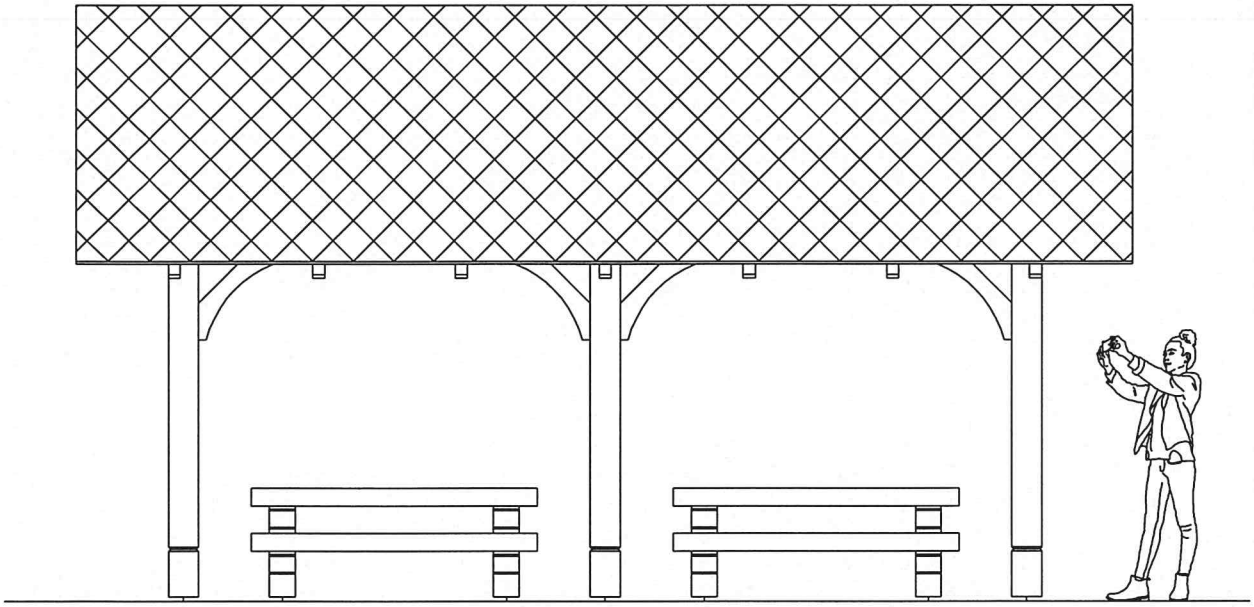

NAZWA OBIEKTU: Projekt altany zlokalizowanej na działce 91 w m. Wychody na terenie Gminy Zamość	PRZEDMIOT: Elewacja boczna	FAZA: PROJEKT
ADRES: dz. nr 91 w m. Wychody 22-400 Zamość	INWESTOR: Stowarzyszenie Lokalna Grupa Działania "Nasze Roztocze ul. Peowiaków 92, 22-400 Zamość	
SKALA: 1:50	PROJEKTANT: Joanna Kilian	PODPIS: J. Kilian
DATA: XII 2021	SPRAWDZAŁ: inż. Marian Kolmer	PODPIS:
		NR RYS.: 3

PROJEKTANT
inż. Marian Kolmer
Uprawnienia do projektowania
w specjalności konstrukcyjno-budowlanej
upr. bud. BGPK-VI-8387/18/89

inż. Marian Kolmer
upr. bud. BGPK-VI-8387/18/89

PRZEKRÓJ A-A skala 1:50

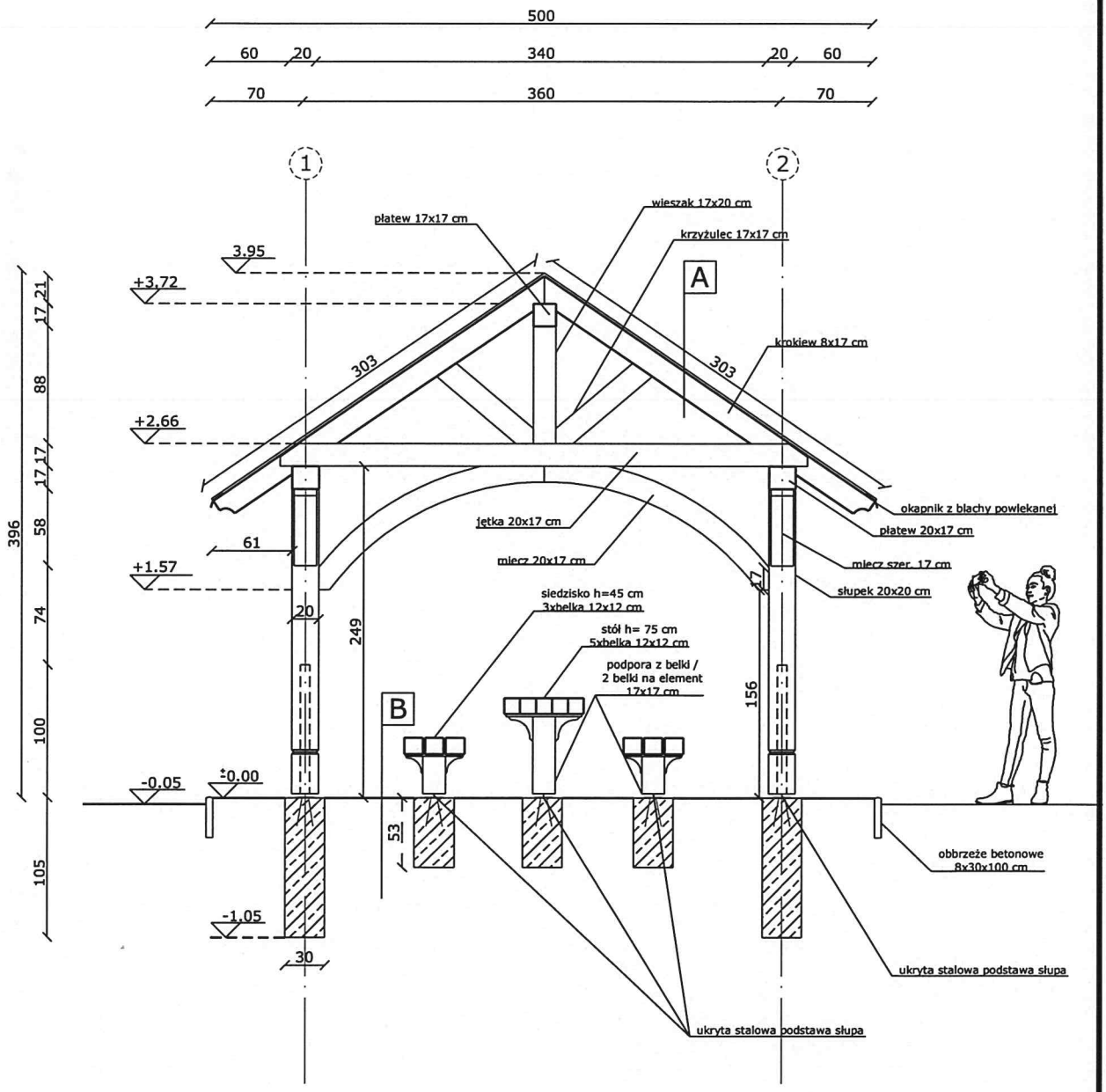

A
pokrycie dachu - gont bitumiczny
okpnik z blachy powlekanej
papa podkładowa
deskowanie pełne - deski strugane, szer. 15 cm, gr. 3.2 cm
krokwie 8x17 cm

B
nawierzchnia żwirowa gr. 6 cm
podbudowa z tłucznia kamiennego stabilizowanego mechanicznie, gr. 10 cm
piasek gr. 10 cm
grunt rodzimy

NAZWA OBIEKTU: *Projekt altany zlokalizowanej na działce 91 w m. Wychody na terenie Gminy Zamość*	PRZEDMIOT: *Przekrój A-A*	FAZA: *PROJEKT*
ADRES: *dz. nr 91 w m. Wychody 22-400 Zamość*	INWESTOR: *Stowarzyszenie Lokalna Grupa Działania "Nasze Roztocze ul. Peowiaków 92, 22-400 Zamość*	
SKALA: 1:50 / PROJEKTANT: *Joanna Kilian*	PODPIS:	NR RYS.: **4**
DATA: XII 2021 / SPRAWDZAJĄCY:	PODPIS: *inż. Marian Kolmer* upr. bud. BGPK-VI-8387/18/89	

PROJEKTANT
inż. Marian Kolmer
Uprawnienia do projektowania
w specjalności konstrukcyjno-budowlanej
upr. bud. BGPK-VI-8387/18/89

PRZEKRÓJ B-B skala 1:50

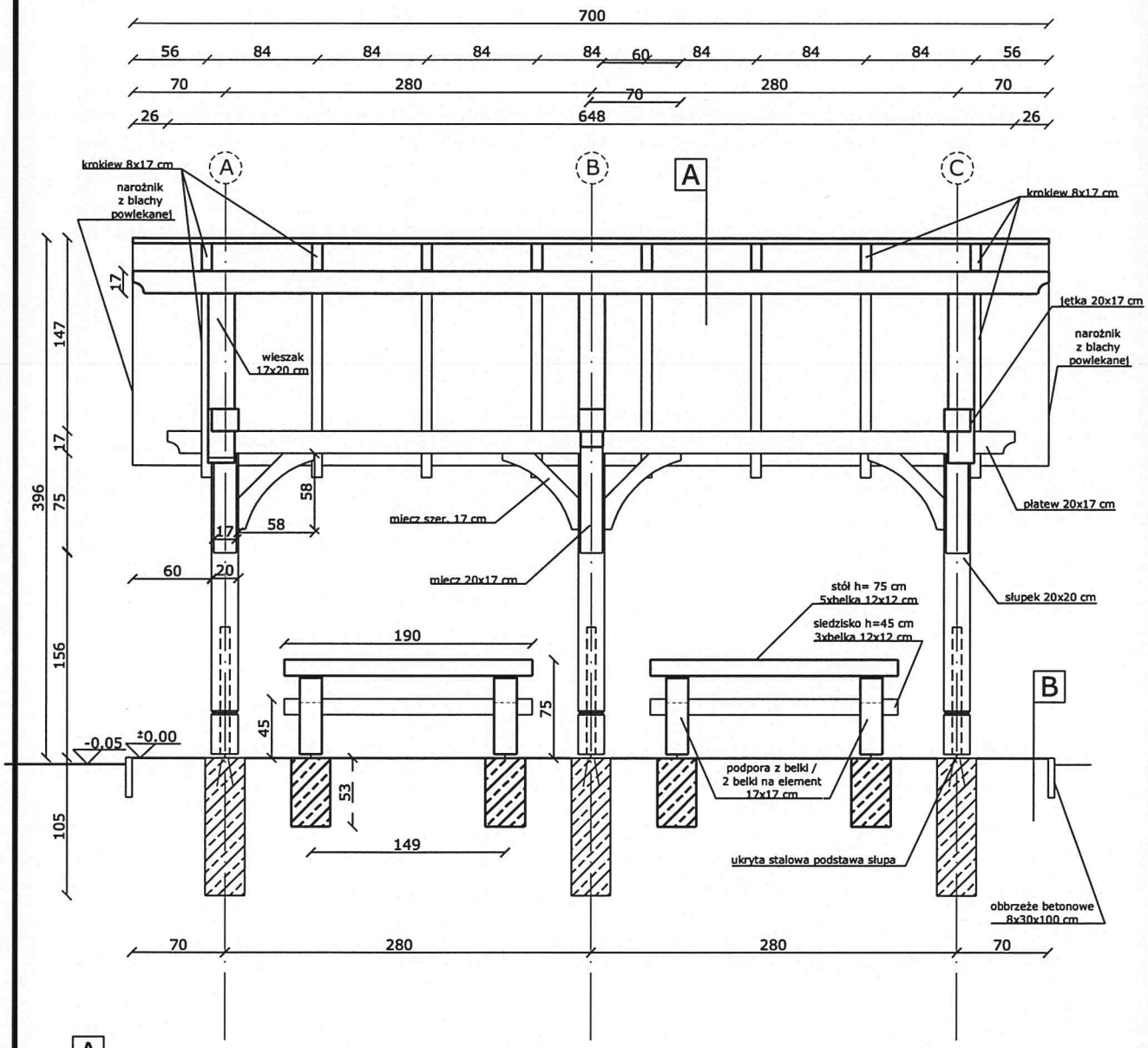

A

pokrycie dachu - gont bitumiczny
okpnik z blachy powlekanej
papa podkładowa
deskowanie pełne - deski strugane, szer. 15 cm, gr. 3.2 cm
krokwie 8x17 cm

B

nawierzchnia żwirowa gr. 6 cm
podbudowa z tłucznia kamiennego stabilizowanego mechanicznie, gr. 10 cm
piasek, gr. 10 cm
grunt rodzimy

NAZWA OBIEKTU: *Projekt altany zlokalizowanej na działce 91 w m. Wychody na terenie Gminy Zamość*	PRZEDMIOT: *Przekrój B-B*	FAZA: *PROJEKT*
ADRES: *dz. nr 91 w m. Wychody 22-400 Zamość*	INWESTOR: *Stowarzyszenie Lokalna Grupa Działania "Nasze Roztocze ul. Peowiaków 92, 22-400 Zamość*	
SKALA: 1:50	PROJEKTANT: *Joanna Kilian*	PODPIS:
DATA: XII 2021	SPRAWDZAJĄCY: *inż. Marian Kolmer*	NR RYS.: **5**

PROJEKTANT
inż. Marian Kolmer
upr. bud. BGPK-VI-8387/18/89

Uprawnienia do projektowania w specjalności konstrukcyjno-budowlanej
upr. bud. BGPK-VI-8387/18/89

RZUT WIĘŹBY DACHOWEJ

skala 1:50

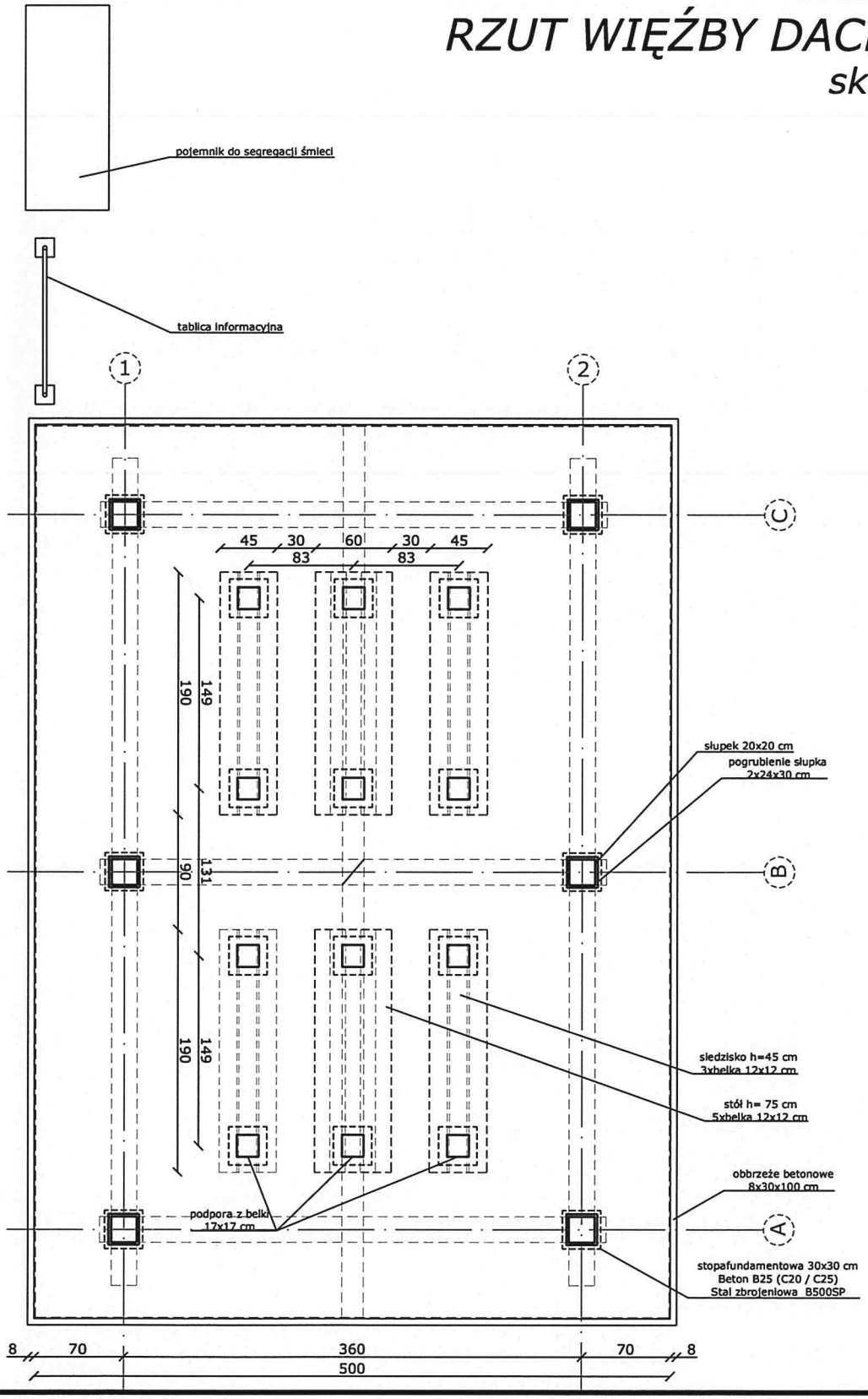

NAZWA OBIEKTU: *Projekt altany zlokalizowanej na działce 91 w m. Wychody na terenie Gminy Zamość*	PRZEDMIOT: *Rzut przyziemia*	FAZA: *PROJEKT*
ADRES: *dz. nr 91 w m. Wychody 22-400 Zamość*	INWESTOR: *Stowarzyszenie Lokalna Grupa Działania "Nasze Roztocze ul. Peowiaków 92, 22-400 Zamość*	
SKALA: 1:50	PROJEKTANT: *Joanna Kilian*	PODPIS:
DATA: XII 2021	SPRAWDZAJĄCY:	PODPIS:

NR RYS.: **6**

PROJEKTANT
inż. Marian Kolmer
Uprawnienia do projektowania
w specjalności konstrukcyjno-budowlanej
upr. bud. BGPK-VI-8387/18/89

inż. Marian Kolmer
upr. bud. BGPK-VI-8387/18/89

RZUT WIĘŹBY DACHOWEJ skala 1:50

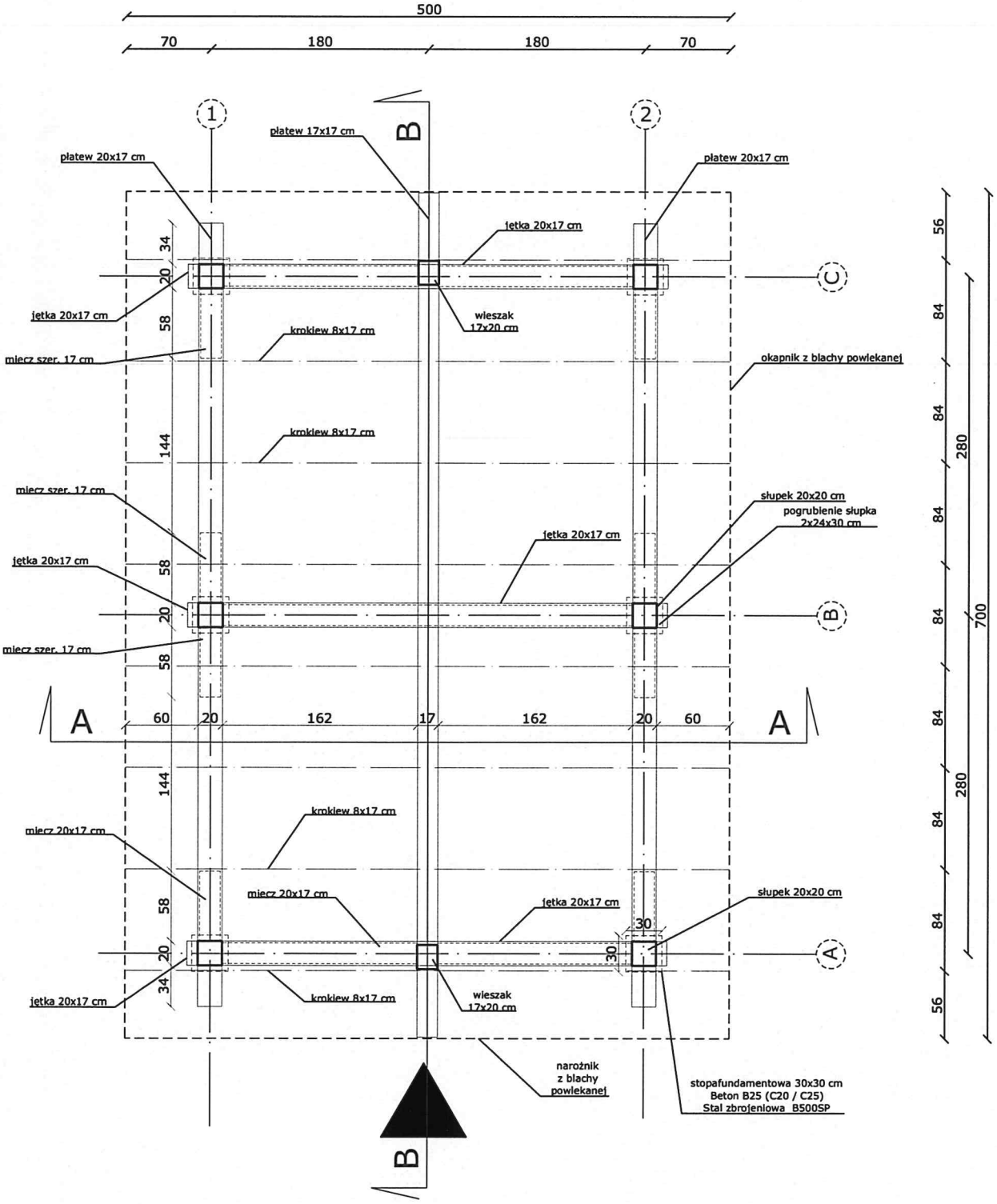

NAZWA OBIEKTU: *Projekt altany zlokalizowanej na działce 91 w m. Wychody na terenie Gminy Zamość*	PRZEDMIOT: *Rzut więźby dachowej*	FAZA: *PROJEKT*
ADRES: *dz. nr 91 w m. Wychody 22-400 Zamość*	INWESTOR: *Stowarzyszenie Lokalna Grupa Działania "Nasze Roztocze ul. Peowiaków 92, 22-400 Zamość*	
SKALA: 1:50	PROJEKTANT: *Joanna Kilian*	PODPIS: J. Kilian
DATA: XII 2021	SPRAWDZAJĄCY: *inż. Marian Kolmer*	PODPIS: *inż. Marian Kolmer* upr. bud. BGPK-VI-8387/18/89
		NR RYS.: **7**

PROJEKTANT
inż. Marian Kolmer
Uprawnienia do projektowania w specjalności konstrukcyjno-budowlanej
upr. bud. BGPK-VI-8387/18/89